# Friteuses électriques, commandes électromécaniques, 21 L

## Informations produit

- Carrosserie en acier inox.
- Cuve emboutie en inox avec angles arrondis.
- Dessus embouti avec épaisseur 20/10ème et surface anti-débordement.
- Pieds en acier inox réglables pour une hauteur de plan de 850 à 900 mm.
- Commandes électromécaniques avec thermostat jusqu'à 190°C ou commandes électroniques Melting.
- Panneau de commandes incliné vers l'utilisateur.
- Robinet de vidange dans bac de récupération avec filtration sous le meuble.
- Chauffage : Résistances blindées en acier incoloy à haut rendement.
- Système de basculement pour un nettoyage aisé. Zone froide pour le dépôt des impuretés.
- Paniers et bac de récupération des huiles.

## Avantages

### Bouton electromécanique

Électromécanique : Contrôle de la température jusqu'à 190°C et thermostat de sécurité.

### Electronique melting

Électronique Melting : Permet une meilleure précision et productivité et un contrôle électronique de la température programmée.

# Données techniques

## CARACTÉRISTIQUES TECHNIQUES

| | |
|---|---|
| Typologie de produit | PAB1 - Prêt à brancher |
| Nombre de cuves | 1 |
| Volume cuve (L) | 21 |
| Dessous | Avec placard |

## ALIMENTATION

| | |
|---|---|
| Puissance électrique raccordée (kW) | 20 |
| Tension (V) | 400 V TRI + N |

## DIMENSIONS ET POIDS

| | |
|---|---|
| Profondeur (mm) | 900 |
| Largeur (mm) | 400 |
| Hauteur (mm) | 900 |
| Poids net (kg) | 78 |
| Dimensions extérieures (LxPxH) (mm) | 400x900x900 |

## LOGISTIQUE

| | |
|---|---|
| Dimensions emballage (LxPxH) (mm) | 1025x950x1200 |
| Poids brut (kg) | 81 |

## Schémas techniques *Téléchargez-les sur le site www.eberhardt-pro.fr*

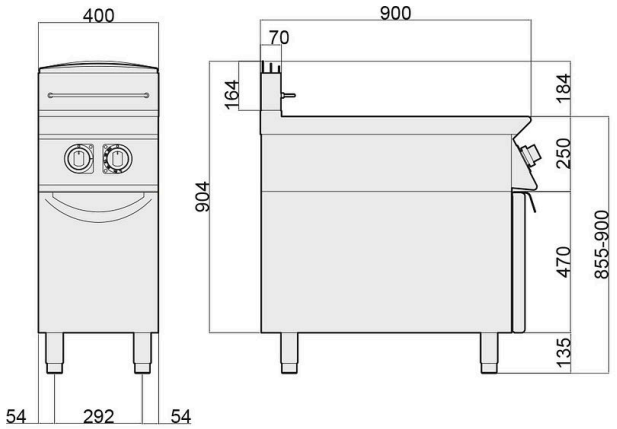


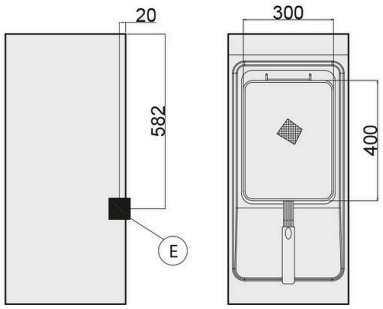


- (A) remplissage eau
- (C) remplissage eau chaude
- (E) entrée électrique
- (F) remplissage eau froide
- (G) entrée gaz
- (S) évacuation eau

## Accessoires et options

### Accessoires

| | |
|---|---|
| 2013248 | Bac de récupération d'huile avec filtre pour friteuse électrique |
| KITT348 | Kit de 4 roulettes dont 2 avec frein |
| 2026093 | Rampe gaz |