GIORIK

Bains-marie, GN 2/1 + 2x GN 1/3

Informations produit

- Carrosserie en acier inox.
- Dessus embouti avec épaisseur 20/10ème.
- Pieds en acier inox réglables pour une hauteur de plan de 850 à 900 mm.
- Panneau de commandes incliné vers l'utilisateur.
- Thermostat et voyant de fonctionnement.
- Séparateurs pour bacs GN fournis.
- Remplissage par jet d'eau directement dans la cuve.
- Chauffage par résistance en fil chauffant dans gaine silicone sous la cuve.
- Robinet de vidange.

Données techniques

CARACTÉRISTIQUES TECHNIQUES

Typologie de produit	PAB1 - Prêt à brancher
Format cuve	GN2/1 + 2xGN1/3
Dessous	Ouvert

ALIMENTATION

Puissance électrique raccordée (kW)	3.3
Tension (V)	230V (mono)

DIMENSIONS ET POIDS

Profondeur (mm)	900
Largeur (mm)	800
Hauteur (mm)	900
Poids net (kg)	75
Dimensions extérieures (LxPxH) (mm)	800x900x900

LOGISTIQUE

Dimensions emballage (LxPxH) (mm)	940x960x1215
Poids brut (kg)	78

Schémas techniques *Téléchargez-les sur le site www.eberhardt-pro.fr*

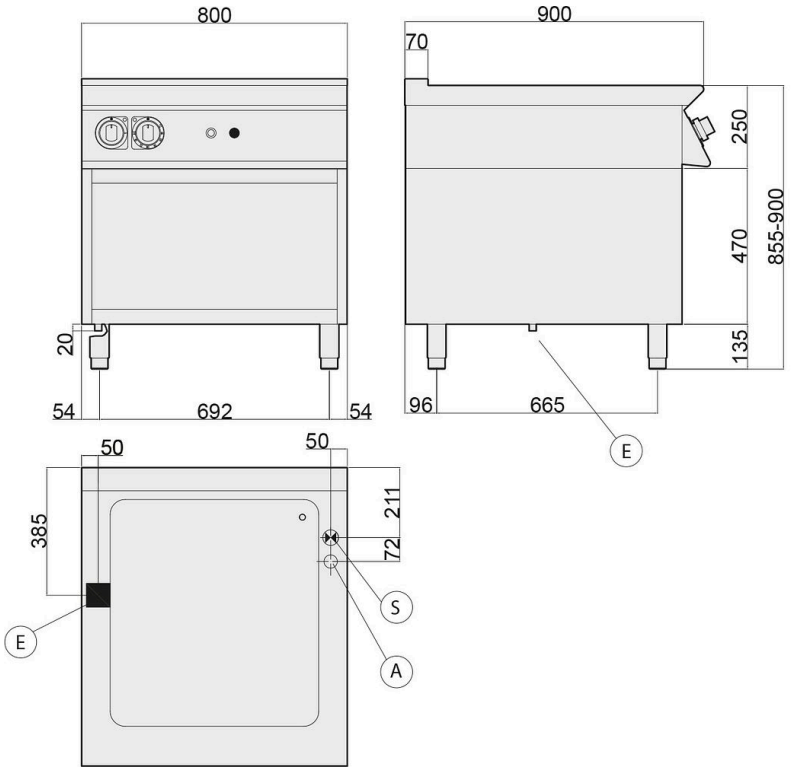

- (A) remplissage eau
- (C) remplissage eau chaude
- (E) entrée électrique
- (F) remplissage eau froide
- (G) entrée gaz
- (S) évacuation eau

Accessoires et options

Accessoires

2103135	Bac gastronorme GN 1/4 hauteur 150 mm
2103142	Bac gastronorme GN 1/3 hauteur 150 mm
2103080	Bac gastronorme GN 1/2 hauteur 150 mm
2103107	Bac gastronorme GN 2/3 hauteur 150 mm
2103134	Bac gastronorme GN 1/1 hauteur 150 mm
2103202	Couvercle bac gastronorme GN 1/4
2103077	Couvercle bac gastronorme GN 1/2
129271	COUVERCLE BAC GN1/1
2103144	Bac gastronorme GN2/1 hauteur 150 mm
2103203	Couvercle bac gastronorme GN1/3
2103201	Couvercle bac gastronorme GN 2/3
2103145	Couvercle bac gastronorme GN2/1
2014924	Traverse bain-marie 327x25 mm

Accessoires

KITT348	Kit de 4 roulettes dont 2 avec frein
2014927	Traverse bain-marie708x25 mm
2026093	Rampe gaz