GIORIK

Eléments plaques électriques carrées, 2 feux

Informations produit

- Carrosserie en acier inox AISI 304.
- Dessus embouti avec épaisseur 20/10ème.
- Pieds relevables pour mise à niveau.
- Panneau de commandes incliné vers l'utilisateur.
- Commandes par commutateur 6 positions et voyant de fonctionnement.
- Puissance des plaques : 4 kW / plaque.
- Voyant lumineux.

Avantages

Carrosserie inox

Carrosserie en acier inox.

Plaque carré elec

Plaques électriques dimensions 220x220 mm, puissance 2,6 kW avec commutateur à 6 positions.

Données techniques

CARACTÉRISTIQUES TECHNIQUES

Typologie de produit	PAB1 - Prêt à brancher
Nombre de feux	2

ALIMENTATION

Puissance électrique raccordée (kW)	8
Tension (V)	400 V TRI + N

DIMENSIONS ET POIDS

Profondeur (mm)	900
Largeur (mm)	400
Hauteur (mm)	307
Poids net (kg)	45
Dimensions extérieures (LxPxH) (mm)	400x900x307

LOGISTIQUE

Dimensions emballage (LxPxH) (mm)	1025x1250x570
Poids brut (kg)	48

Schémas techniques *Téléchargez-les sur le site www.eberhardt-pro.fr*

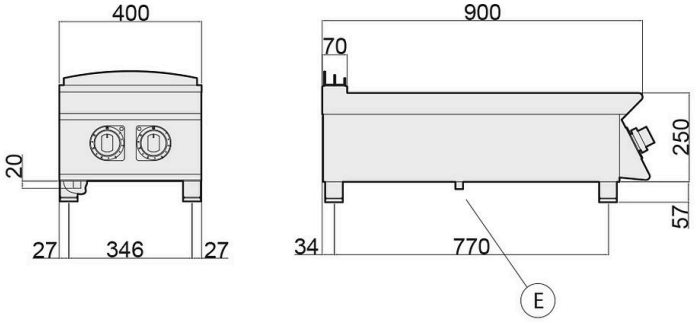

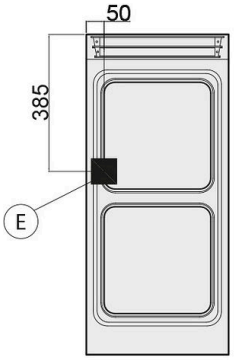

- (A) remplissage eau
- (C) remplissage eau chaude
- (E) entrée électrique
- (F) remplissage eau froide
- (G) entrée gaz
- (S) évacuation eau