tecnosteel

Module noir, porte et tiroir, largeur 500

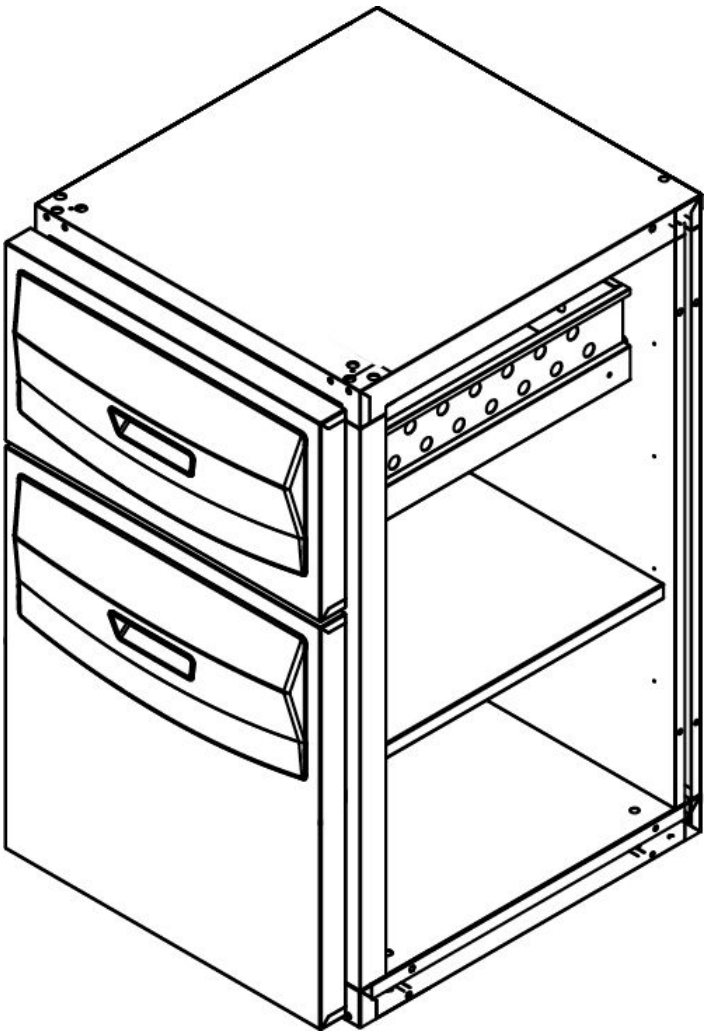

Informations produit

- Module en acier inoxydable, intérieur et extérieur
- Version peinte en noire
- Module neutre avec une porte et un tiroir
- 1 étagère amovible
- Pieds ajustables de l'intérieur sur 10 mm

tecnosteel

Avantages

TSP1

Finition en acier inoxydable AISI 304 gris noir (RAL 7016)

tecnosteel

Données techniques

CARACTÉRISTIQUES TECHNIQUES

Typologie de produit	PCS3 - Produit à compétence spécifique
Capacité bouteilles Bordeaux (0,75 L)	24
Chargement boites 33cl / bout. 50cl	40
Carrosserie	Acier inoxydable peint, noir
Modèle	1 porte et 1 tiroir

DIMENSIONS ET POIDS

Poids net (kg)	60
Dimensions extérieures (LxPxH) (mm)	500x600x860

LOGISTIQUE

Poids brut (kg)	65

Accessoires et options

Accessoires

RB44/050	Kit tiroir marc à café 500

Options

SFCL	Rappel de tiroir
CLMEP/004	Pieds inox permettant le passage des différentes attentes. Sert de support pour la piste et de soutien pour
CL-206086	Triangle de liaison pour créer les courbes, angle 22,5°
CL-306086	Triangle de liaison pour créer les courbes, angle 30°
CL-456086	Triangle de liaison pour créer les courbes, angle 45°