Machine à glace grains 290 kg/24h, modulaire, condenseur air

CHR

GRAINS

TROPICALISÉ +43°C

Informations produit

- Production de grains en continu.
- Système à vis sans fin en inox poli.
- Évaporateur en inox Aisi 304 avec isolation polyuréthane.
- Bloc motoréducteur très performant.
- Roulement à bille en inox.
- Carrosserie en acier inox Aisi 304 finition scotch brite.
- Interrupteur marche/arrêt avec voyant de fonctionnement en façade.
- Sonde pour arrêt automatique de la production (réglable).
- Condenseur refroidi par air (NB les condenseurs à eau sont préconisés en cas d'encastrement ou pour un usage dans une ambiance particulièrement chaude).
- Filtre à poussière sur condenseur pour une maintenance facilitée.
- Vidange par gravité (Ø 24 mm).
- Fluide frigorifique R-290.
- Livrées avec tuyau d'arrivée d'eau et d'évacuation.
- Fonctionnent en ambiance de +10° à +43°C.
- Alimentation 230 V (mono) - 50 Hz.
- Prévoir impérativement un dispositif de filtration d'eau type CACF 1.

Avantages

Carrosserie inox

Carrosserie en acier inox Aisi 304 finition scotch brite

Chassis Inox

Châssis en acier inox Aisi 304

Contrôle vitesse

Contrôle de la vitesse de rotation de la vis via sonde électronique

Fluide R-290

Fluide propre R-290 à faible GWP, conformité F-GAZ

Vis sans fin

Vis et évaporateur monobloc en inox pour un maximum de robustesse et de fiabilité

Données techniques

CARACTÉRISTIQUES TECHNIQUES

Typologie de produit	PCS3 - Produit à compétence spécifique
Production à 10°C air / 7°C eau (kg/24h)	320
Production à 21°C air / 15°C eau (kg/24h)	290
Compatibilité réserves	BIN 240 PE - BIN 110/200/350 - RB 100 - DRB 100
Type de glace	grains
Refroidissement condenseur	Air (A)
Fluide	R-290
Carrosserie	inox Aisi 304
Modèle	modulaire
Consommation d'eau (L/kg)	1

PERFORMANCES ÉNERGÉTIQUES

Classe climatique	+10°C à +43°C

INSTALLATION

Type d'installation	Modulaire

ALIMENTATION

Puissance électrique raccordée (W)	1100
Tension (V)	230 V
Fréquence (Hz)	50
Température d'eau (°C)	+3°C à +32°C
Qualité de l'eau	12 à 20° TH
Pression de l'eau (min./max.)	1 bar / 6 bars

DIMENSIONS ET POIDS

Profondeur (mm)	569
Largeur (mm)	560
Hauteur (mm)	695
Poids net (kg)	85
Dimensions extérieures (LxPxH) (mm)	560x569x695

LOGISTIQUE

Dimensions emballage (LxPxH) (mm)	645x645x910
Poids brut (kg)	93

Schémas techniques *Téléchargez-les sur le site www.eberhardt-pro.fr*

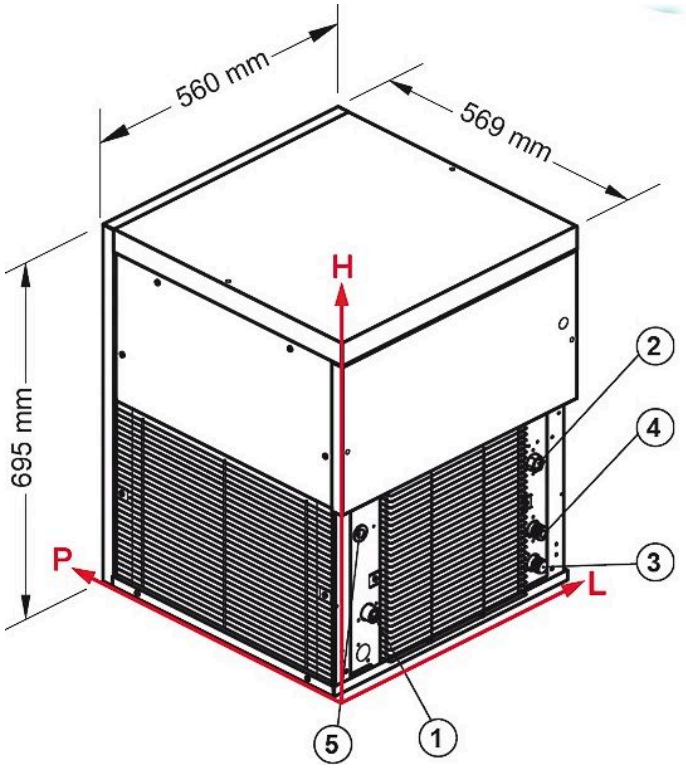

CONNEXIONS	L	H	Ø
① Arrivée d'eau (production)	80,5	120	3/4"
② Arrivée d'eau (condenseur à eau)	479,5	260	3/4"
③ Vidange	479,5	65	24 mm
④ Vidange condenseur à eau	479,5	130	24 mm
⑤ Connexion électrique	67,5	290	-

Accessoires et options

Accessoires

CACF1	Floculateur anti-tartre à cartouche magnétique
KIT 2 CART	Kit de 2 cartouches recharge CACF 1
4020	Détartrant alimentaire
CONDG	Goulotte pour modèles TM 140, 250 et 450
KITSANITY	Kit de nettoyage et désinfection machine
BIN 110	Réserve inox 100kg
DRB 100	Réserve inox 50kg avec chariots de manutention
BIN 200	Réserve inox 200kg
BIN 240 PE	Réserve ABS 240kg
BIN 350	Réserve inox 350kg
RB 100	Réserve inox 17kg avec chariot de manutention

Options

BA0001	Alimentation 230 V (mono) - 60 Hz