GIORIK

Fourneaux feux vifs gaz, 4 feux, four gaz

Informations produit

- Carrosserie en acier inox.
- Dessus embouti avec épaisseur 12/10ème.
- Pieds en acier inox réglables pour une hauteur de plan de 850 à 900 mm.
- Panneau de commandes incliné vers l'utilisateur.
- Brûleurs à flamme stabilisée avec puissance variable et jonction hermétique au plan.
- Puissance brûleurs de 3,5 kW et 6 kW.
- Brûleurs sous grille en fonte émaillée noire résistante aux acides.
- Grilles avec longues branches pour petites casseroles.
- Robinet de sécurité avec thermocouple.
- Flamme veilleuse.
- Configurés d'usine pour gaz naturel (injecteurs butane/propane fournis).
- Disponibles avec four (gaz ou électrique) ou dessous libre.
- Porte en accessoire pour versions dessous libre.
- FOURS : Fours statiques avec température réglable de 100 à 330°C.
- Fours gaz avec brûleur à flamme stabilisée.
- Fours électriques avec réglages indépendants voûte et sol.
- Livrés avec une grille en acier chromé GN 2/1 ou 930x530 mm.
- Dimensions chambre four : 693x300x580 mm compatible GN 2/1.

Avantages

Carrosserie inox

Carrosserie en acier inox.

Contrôle inclinée

Panneau de commandes incliné vers l'utilisateur.

Grilles de feux fonte émaillée

Grilles en fonte émaillée pouvant recevoir des casseroles de petits diamètres.

Meuble dessous libre

Disponibles avec dessous ouvert et porte battante en accessoire.

Pied réglable 850-900mm

Ergonomie : plan réglable de 850 à 900 mm.

Données techniques

CARACTÉRISTIQUES TECHNIQUES

Typologie de produit	PCS1 - Produit à compétence spécifique
Nombre de feux	4
Type d'allumage	Flamme veilleuse
Dessous	Four gaz

ALIMENTATION

Puissance four (kW)	8
Puissance gaz (kW)	27

DIMENSIONS ET POIDS

Profondeur (mm)	700
Largeur (mm)	800
Hauteur (mm)	900
Poids net (kg)	140
Dimensions extérieures (LxPxH) (mm)	800x700x900

LOGISTIQUE

Dimensions emballage (LxPxH) (mm)	845x825x1200
Poids brut (kg)	140

Schémas techniques *Téléchargez-les sur le site www.eberhardt-pro.fr*

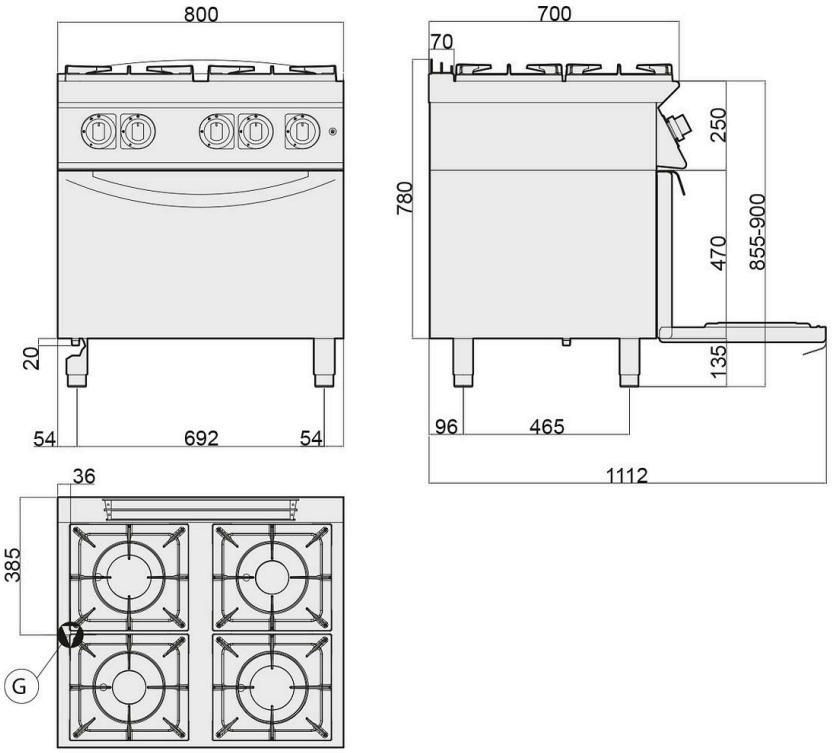

- (A) remplissage eau
- (C) remplissage eau chaude
- (E) entrée électrique
- (F) remplissage eau froide
- (G) entrée gaz
- (S) évacuation eau

Accessoires et options

Accessoires

2026093	Rampe gaz
KITT348	Kit de 4 roulettes dont 2 avec frein
2016438	Grille chromée pour four GN 2/1
2022220	Plaque pour four GN 2/1 (650x530x40)