tecnosteel

Table à boissons réfrigérées pour groupe à distance - Largeur 1310mm

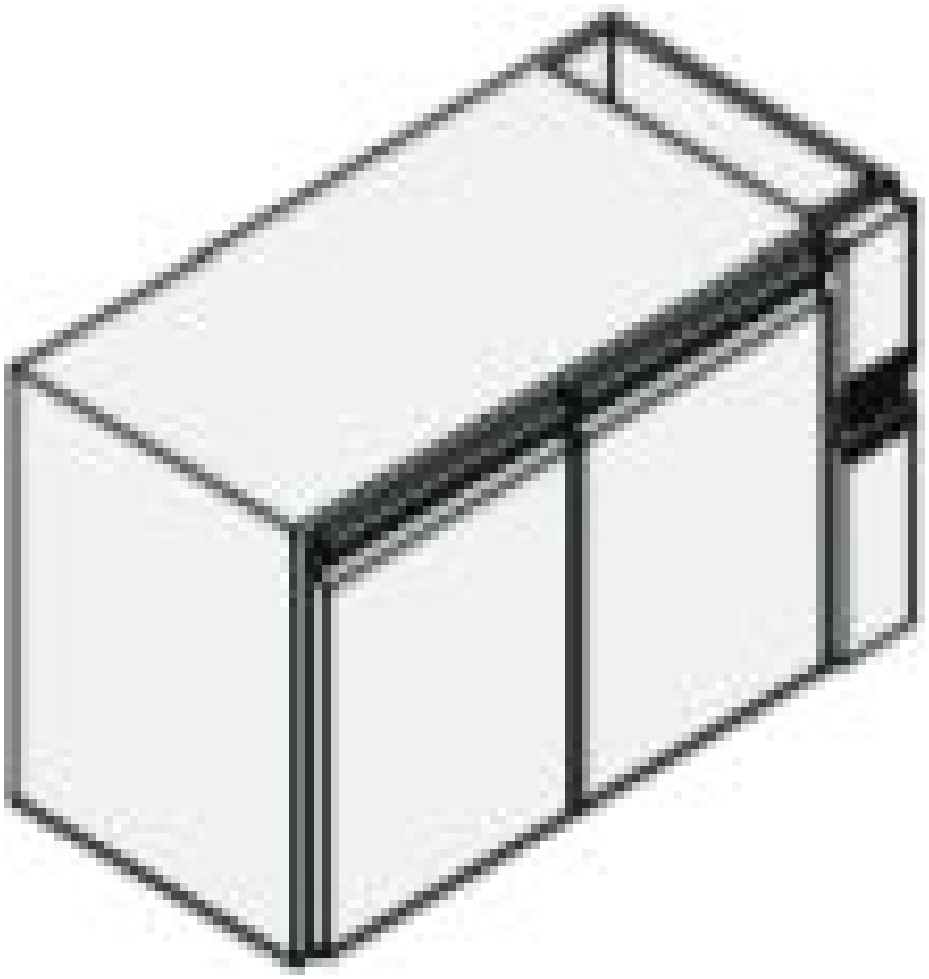

Informations produit

- Table à boissons réfrigérées en acier inox pour groupe à distance (non fourni) comprenant :
- 1 étagère
- 1 couple de glissières par porte
-
- Puissance de raccordement (kW) 0.21
- Intensité (A) 1.2

Données techniques

CARACTÉRISTIQUES TECHNIQUES

Typologie de produit	PCS3 - Produit à compétence spécifique
Dessus	Sans plan de travail
Puissance frigorifique (W)	450W à -10°C
Fluide	R-290
Carrosserie	Acier inoxydable
Modèle	Table à boissons réfrigérée

ALIMENTATION

Tension (V)	230V - 50 Hz
Fréquence (Hz)	50

DIMENSIONS ET POIDS

Poids net (kg)	105
Dimensions extérieures (LxPxH) (mm)	1310x590x850

LOGISTIQUE

Poids brut (kg)	114