Etuve sur roulettes haut. 800 pour Amalfi B avec 8 jeux de glissières

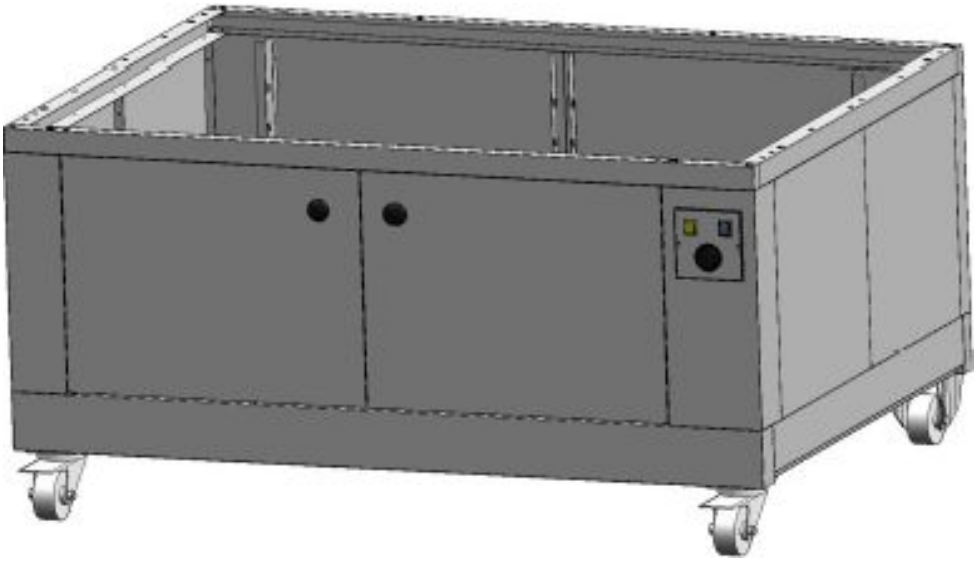

Informations produit

› Etuve sur roulettes haut. 800 pour Amalfi B avec 8 jeux de glissières

Données techniques

DIMENSIONS ET POIDS

Poids net (kg)	80
Dimensions extérieures (LxPxH) (mm)	1320x990x800

LOGISTIQUE

Poids brut (kg)	95