tecnosteel

Compresseur noir, traversant, dual temp

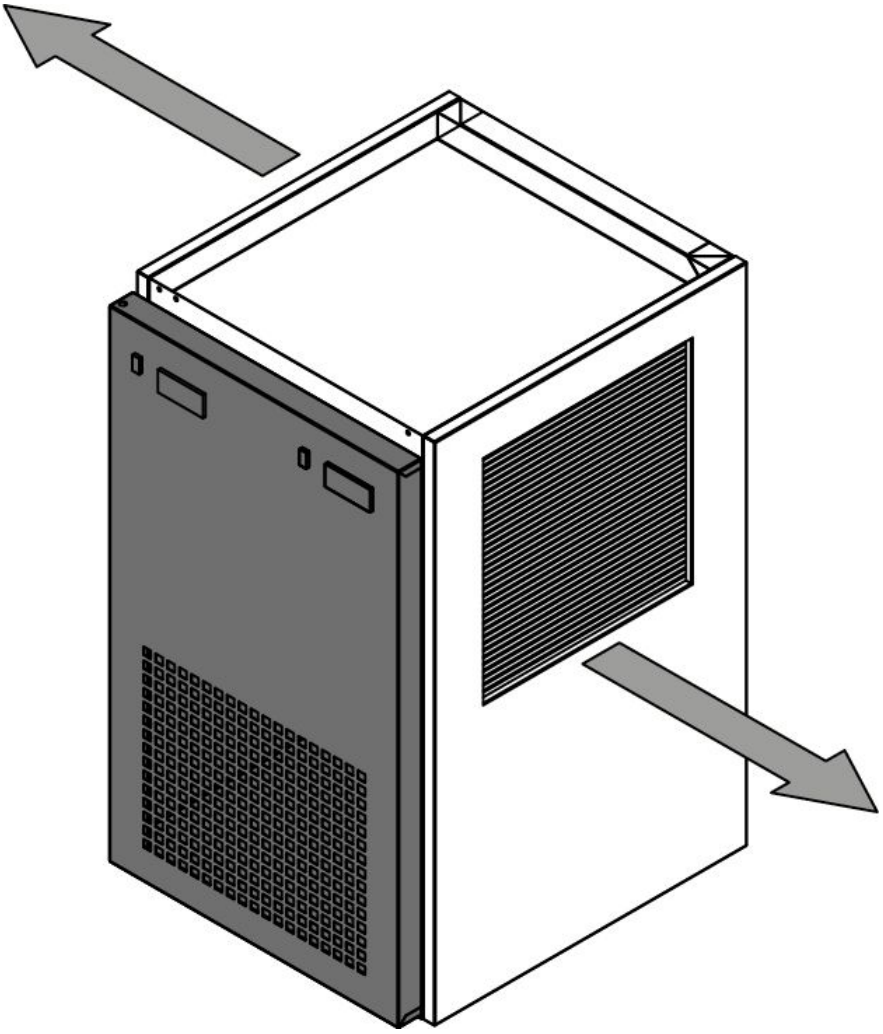

Informations produit

- Compresseur en acier inoxydable
- Modèle peint en noir
- Pour module traversant se situant à gauche et à droite
- Permet d'avoir 2 températures différentes à droite et à gauche
- Plage de fonctionnement : 0 °C à 20 °C
- Puissance de raccordement (kW) : 0,54

tecnosteel

Données techniques

CARACTÉRISTIQUES TECHNIQUES

Typologie de produit	PCS3 - Produit à compétence spécifique
Fluide	R-290
Température (°C)	0 à 18 °C
Carrosserie	Acier inoxydable peint, noir
Modèle	Compresseur traversant Dual-temp

ALIMENTATION

Fréquence (Hz)	50

DIMENSIONS ET POIDS

Poids net (kg)	61
Dimensions extérieures (LxPxH) (mm)	500x600x860

LOGISTIQUE

Poids brut (kg)	66