Grils gaz, acier chromé, surface de cuisson doubles-lisses

Informations produit

- Revêtement en acier chromé, 15 mm d'épaisseur, effet satiné.
- Carrosserie en acier inox. Dessus embouti avec épaisseur 12/10ème
- Pieds en acier inox réglables pour une hauteur de plan de 850 à 900 mm.
- Dessous ouvert et porte battante en accessoire
- Plaques séparées sans supplément, disponible en option (GRILSEP).
- GRILS GAZ :
- Allumage automatique par piézoélectrique.
- Robinet de sécurité à thermocouple.
- Veilleuse.
- Configurés d'usine pour gaz naturel (injecteurs butane / propane fournis).

Données techniques

CARACTÉRISTIQUES TECHNIQUES

Typologie de produit	PCS1 - Produit à compétence spécifique
Matériaux surface grill	Acier chromé
Surface de cuisson (LxP) (mm)	Doubles - lisses 720x640
Type surface de cuisson	lisse
Taille de surface de cuisson (LxP) mm	720x640
Type d'allumage	Allumage automatique par piézoélectrique
Dessous	ouvert
Modèle	Grils gaz 900

ALIMENTATION

Puissance gaz (kW)	18

DIMENSIONS ET POIDS

Poids net (kg)	175
Dimensions extérieures (LxPxH) (mm)	800x900x900

LOGISTIQUE

Dimensions emballage (LxPxH) (mm)	1025x950x1200
Poids brut (kg)	178

Schémas techniques *Téléchargez-les sur le site www.eberhardt-pro.fr*

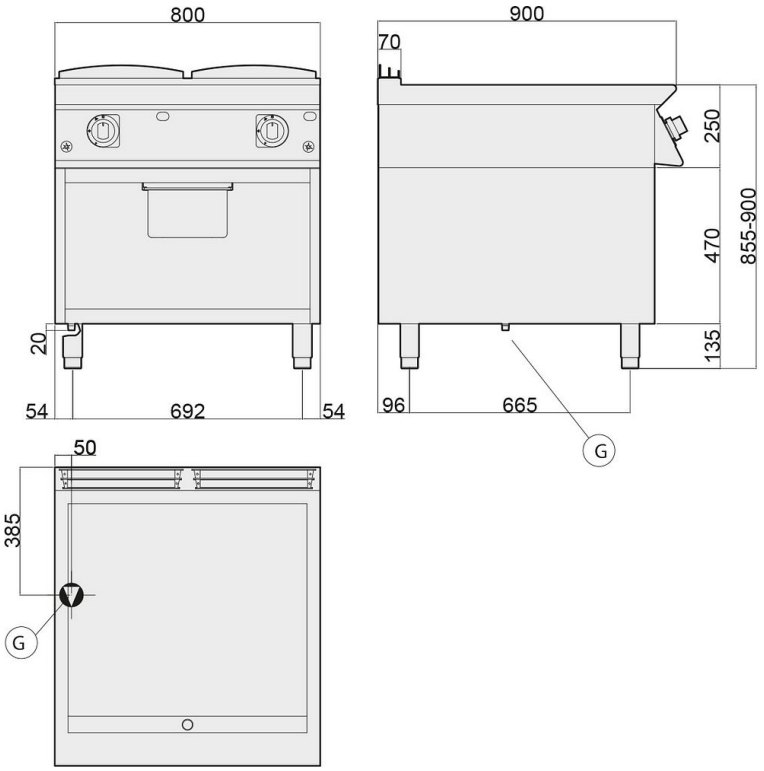

- (A) remplissage eau
- (C) remplissage eau chaude
- (E) entrée électrique
- (F) remplissage eau froide
- (G) entrée gaz
- (S) évacuation eau

Accessoires et options

Accessoires

7080100	Grattoir gril lisse
KITT348	Kit de 4 roulettes dont 2 avec frein
2026093	Rampe gaz

Options

GK-GRILSEP	Séparation grils 700 et 900