Pompe de vidange C90

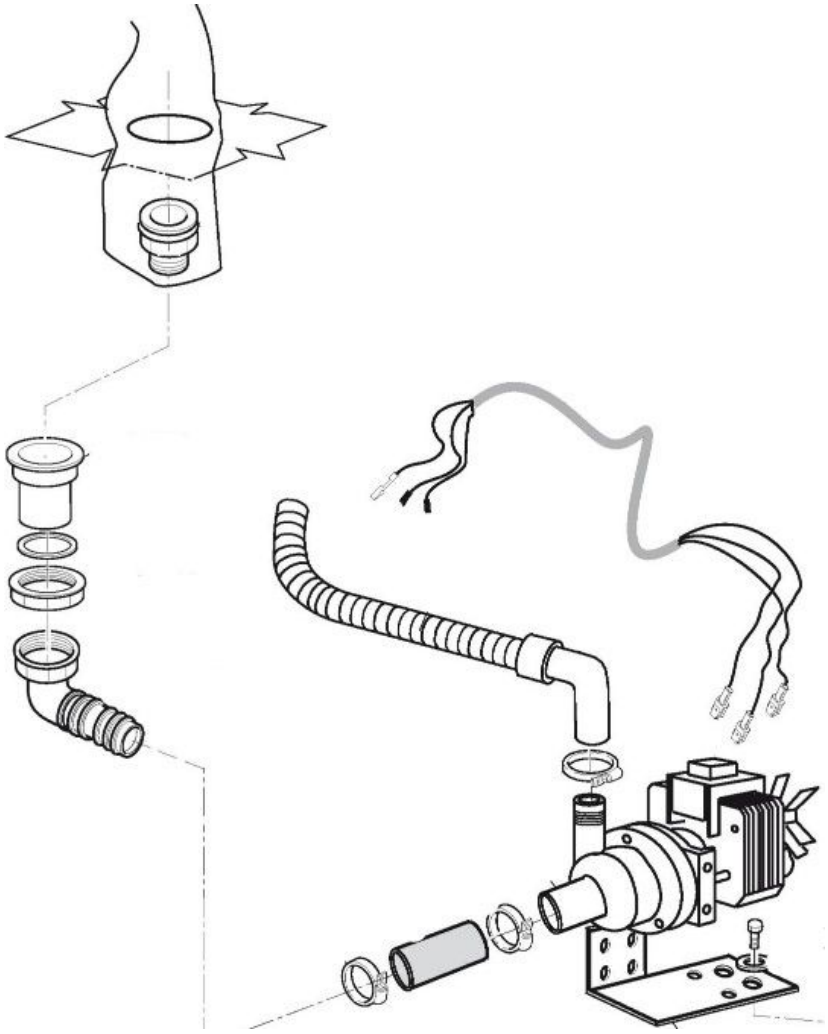

Informations produit

› Pompe de vidange pour C90 monté en usine

Données techniques

DIMENSIONS ET POIDS

Poids net (kg)	1

LOGISTIQUE

Poids brut (kg)	1