TECFRIGO

Desserte ISOLA positive statique avec couvercles rabattables 4 GN 1/1

STRUCTURE BOIS MASSIF

Informations produit

- Structure en bois massif.
- Coloris noyer foncé.
- Cuve en acier inox.
- Couvercles transparents rabattables en plexiglass.
- Éclairage sous cloche.
- Régulation électronique avec affichage digital de la température.
- Équipement prévu pour bacs GN hauteur max 150 mm (non fournis).
- Livrée avec barrettes de composition GN.
- Espaces de rangements inférieurs avec étagères.
- Roulettes directionnelles.
- Tablettes de service rabattables profondeur 250 mm en accessoires.
- Possibilité de plateau inox pour présentation sur plats ou assiettes.
- Fluide R-290.
- Classe climatique 4 (+30°C).
- Alimentation 230V (mono).

Avantages

Coloris noyer clair en option

Coloris noyer clair disponible en option, sans supplément

Coloris RAL

Personnalisez votre desserte à votre identité en choisissant un coloris RAL

Données techniques

CARACTÉRISTIQUES TECHNIQUES

Typologie de produit	PAB3 - Prêt à brancher
Dimensions maximum des bacs (mm)	hauteur : max. 150 mm/ mini. 100 mm
Coloris	Noyer foncé
Structure	Bois massif
Construction	Bois massif
Cuve	Acier inoxydable AISI 323
Type d'éclairage	LED
Type de froid	positif
Refroidissement	statique
Dégivrage	automatique
Fluide	R290
Température (°C)	+4/+10 °C
Modèle	Positif

PERFORMANCES ÉNERGÉTIQUES

Classe climatique	4 (+30°C)

COMMANDE

Régulation	électronique

PERFORMANCES

Puissance totale (W)	340

ALIMENTATION

Puissance électrique raccordée (W)	340
Tension (V)	230 V
Fréquence (Hz)	50

DIMENSIONS ET POIDS

Poids net (kg)	99
Dimensions extérieures (LxPxH) (mm)	1417x745x1185

LOGISTIQUE

Dimensions emballage (LxPxH) (mm)	1510x810x1450
Poids brut (kg)	170

Schémas techniques *Téléchargez-les sur le site www.eberhardt-pro.fr*

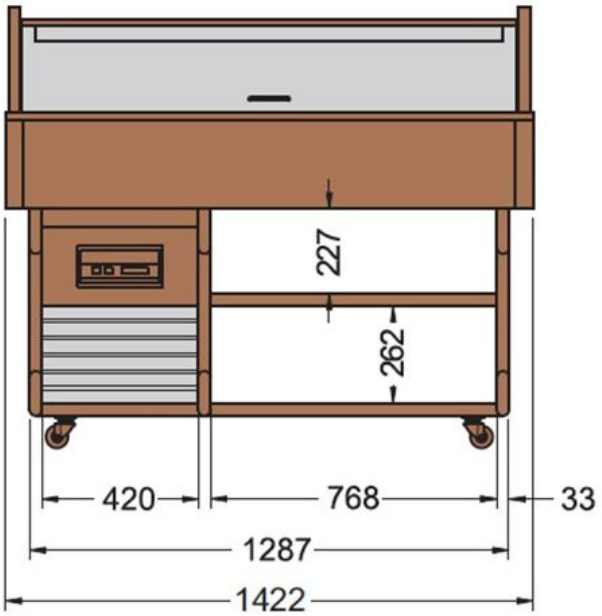

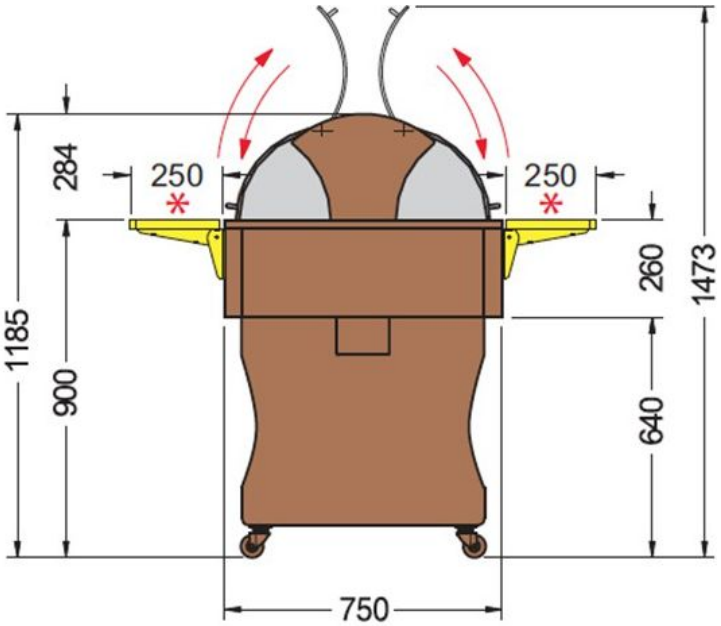

Accessoires et options

Accessoires

36105/01	KIT VITRES COULIS.DESSERTE SERIE 4
X03137	Kit plateaux inox pour modèles 4
X02397	Tablette longue isola 4 inox
X02399	Tablette inox courte pour Isola
X02540	Tablette bois courte pour modèles 4/6 noyer foncé
X02539	Tablette bois longue pour modèles 4 noyer foncé

Options

TO0012	Coloris noyer clair
TORAL	Coloris RAL