Etuve sur roulettes haut. 800 pour P110G A avec 6 jeux de glissières

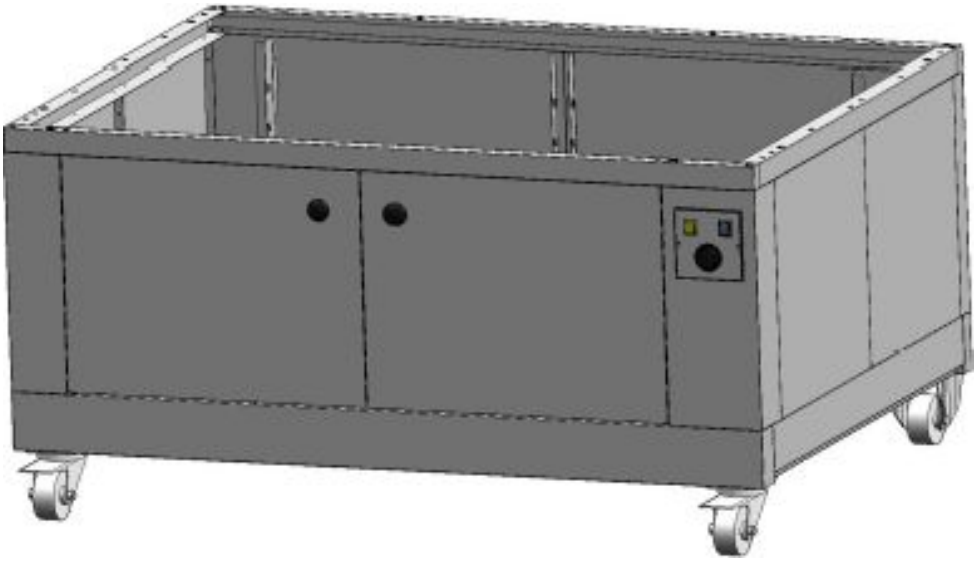

Informations produit

› Etuve sur roulettes haut. 800 pour P110G A avec 6 jeux de glissières

Données techniques

DIMENSIONS ET POIDS

Poids net (kg)	100
Dimensions extérieures (LxPxH) (mm)	1470x1020x800

LOGISTIQUE

Poids brut (kg)	110