TECFRIGO

Banc glacier PRIMERA 8 bacs

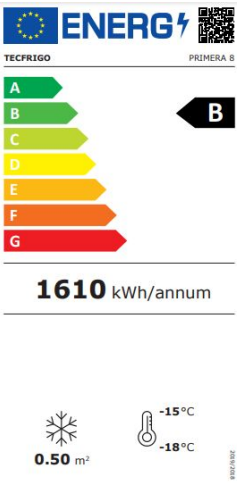

Informations produit

- Exposition de bacs glaciers hauteur max 180 mm (bacs non fournis).
- Grande réserve de stockage sous la surface d'exposition.
- Carrosserie en acier époxy blanc.
- Vitrage supérieur arrondi avec vitre basculante pour service arrière.
- Éclairage avec interrupteur indépendant.
- Régulation électronique avec affichage digital de la température.
- Roulettes pivotantes renforcées.
- Fluide R290.
- Classe climatique 4 (+ 30°C).
- Alimentation 230 V (mono).

Avantages

Couvercles coulissants

Couvercles coulissants vitrés

Interrupteur indépendant

Eclairage avec interrupteur indépendant

Roulettes renforcées

Roulettes pivotantes renforcées

Données techniques

CARACTÉRISTIQUES TECHNIQUES

Typologie de produit	PAB1 - Prêt à brancher
Équipement (non fourni)	bac glacier inox
Capacité d'exposition (bacs)	8
Dimensions maximum des bacs (mm)	360x165x180
Coloris	Blanc
Construction	carrosserie en acier époxy blanc
Type de froid	négatif
Refroidissement	statique
Dégivrage	manuel
Fluide	R-290
Température (°C)	-22°/-12°C

PERFORMANCES ÉNERGÉTIQUES

Classe climatique	4 (+30°C)

COMMANDE

Régulation	électronique

ALIMENTATION

Puissance électrique raccordée (W)	400
Tension (V)	230V (mono)
Fréquence (Hz)	50

DIMENSIONS ET POIDS

Poids net (kg)	65
Dimensions extérieures (LxPxH) (mm)	1548x615x1296

LOGISTIQUE

Dimensions emballage (LxPxH) (mm)	1640x750x1020
Poids brut (kg)	118

Schémas techniques *Téléchargez-les sur le site www.eberhardt-pro.fr*

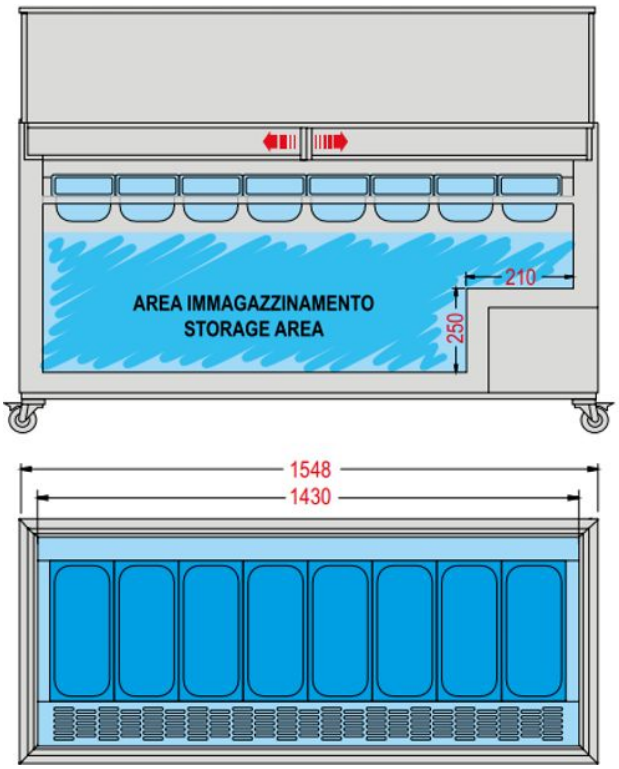

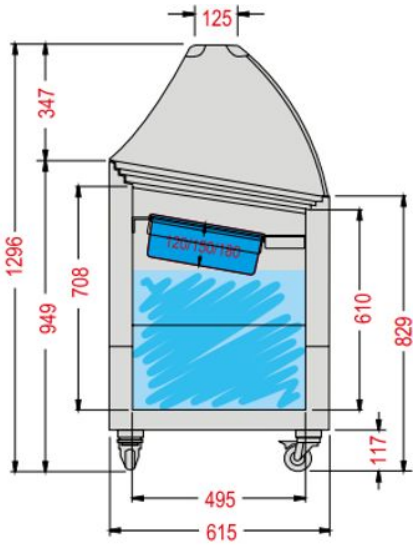

Accessoires et options

Accessoires

A8505	Bac inox 5 litres 360 x 165 x H 120 mm
A8507	Bac inox 7 litres 360 x 165 x H 150 mm
A8510	Bac inox 9 litres 360 x 165 x H 180 mm
B251701	Bac inox 2,5 litres 180 x 165 x H 120 mm
X03335	Kit adaptation bacs 2,5 litres pour Primera 8