ELÉMENTS PLAQUES COUP DE FEU ELECTRIQUE, 800X900X250

Informations produit

- Carrosserie en acier inox.
- Dessus embouti avec épaisseur 20/10ème.
- Pieds relevables pour mise à niveau.
- Panneau de commandes incliné vers l'utilisateur.
- Plaque radiante de forte épaisseur.
- Version électriques : chauffage par résistances.
- Plaque de forte épaisseur en 4 zones
- Température maximale de 400°C.

Avantages

Brûleurs interchangeables

Brûleurs interchangeables après installation en puissance grâce aux conduites flexibles en acier pour les gammes Unika 700, 900 et TOP.

Carrosserie inox Top

Carrosserie en acier inox.

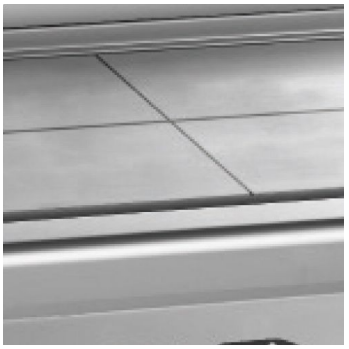

Plaque coup de feu 4 zones

Plaques coup de feu 4 zones réglables indépendamment en version électrique.

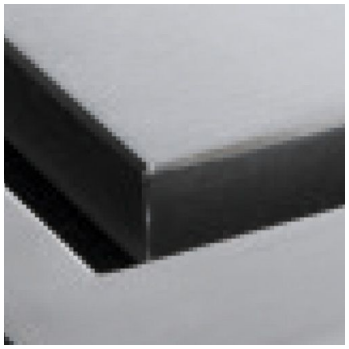

Plaque radiante

Plaque radiante de forte épaisseur pour une inertie maximale et une parfaite répartition de la chaleur.

Données techniques

CARACTÉRISTIQUES TECHNIQUES

Typologie de produit	PAB1 - Prêt à brancher
Température max. plaque coup de feu (°C)	400°C
Modèle	Electrique

ALIMENTATION

Puissance électrique raccordée (kW)	12
Tension (V)	400 V TRI + N
Fréquence (Hz)	50

DIMENSIONS ET POIDS

Poids net (kg)	105
Dimensions extérieures (LxPxH) (mm)	800x900x307

LOGISTIQUE

Poids brut (kg)	115

Schémas techniques *Téléchargez-les sur le site www.eberhardt-pro.fr*

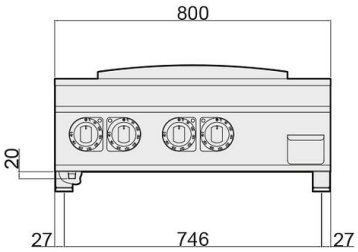

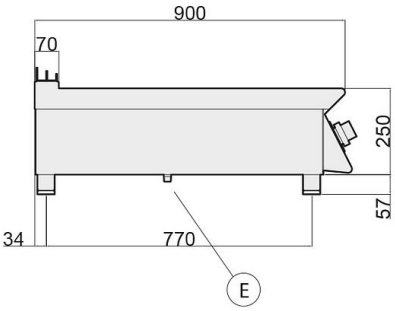

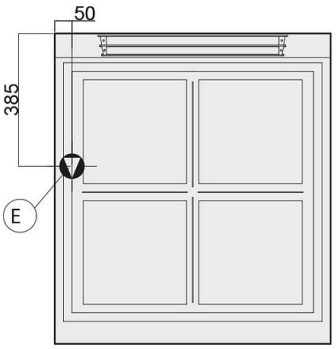

- (A) remplissage eau
- (C) remplissage eau chaude
- (E) entrée électrique
- (F) remplissage eau froide
- (G) entrée gaz
- (S) évacuation eau