SCHULTHESS

Lave-linge industriel électrique à cuve suspendue 30 kg

QUALITÉ SUISSE

DIRECTIVE 2006 42/CE

Informations produit

- Microprocesseur programmable au choix.
- 72 programmes profiClean pour un entretien du linge adapté au tissu et spécifique au client.
- 12 programmes Wet-Clean pour un soin du linge efficace et un entretien des tissus modernes.
- 10 programmes de désinfection avec ThermoplusControl, une commande de la température
- pour une sécurité élevée du processus.
- Tambour en acier inoxydable microperforé (jusqu'à 22 659 trous) en vue de processus de lavage
- et de rinçage efficaces pour une protection du linge maximale.
- Grande ouverture de déchargement 45 cm et porte métallique dotée d'un système de fermeture de porte softClose.

Avantages

Directive 2006/42/CE

Nos machines sont conformes à la directive machines 2006/42 CE autorisant leur utilisation dans un cadre professionnel.

Données techniques

CARACTÉRISTIQUES TECHNIQUES

Typologie de produit	PCS2 - Produit à compétence spécifique
Import-Export des données	Interface USB en accessoire
Angle d'ouverture du hublot (en °)	180
Nbre de cycles préconisés	12/jour
Volume tambour (L)	300
Version	Collectivité
Vidange PRO	Vanne
Diamètre tambour (mm)	800
Profondeur tambour (mm)	630
Bouton d'arrêt d'urgence	oui
Raccordement (pouces)	75
Programmateur	électronique
Chauffage	électrique
Capacité	30 kg
Niveau sonore (dB(A))	68
Carrosserie	inox
Modèle	cuve suspendue

ÉQUIPEMENTS

Garantie	3 ans ou 9000 cycles

PERFORMANCES

Essorage (tr/mn)	950
Facteur G	403
Chauffage électrique (kW)	32.1
Pression d'eau (bar)	3–10
Taux d'humidité	48
Consommation eau / cycle (L)	236
Débit d'eau (L/min)	260

ALIMENTATION

Arrivée eau	4 électrovannes eau froide / eau chaude
Intensité (A)	50
Tension (V)	400 V TRI + N
Fréquence (Hz)	50

DIMENSIONS ET POIDS

Ø hublot (mm)	450
Poids net (kg)	730
Dimensions extérieures (LxPxH) (mm)	1078x1065x1572

LOGISTIQUE

Poids brut (kg)	775

Schémas techniques *Téléchargez-les sur le site www.eberhardt-pro.fr*

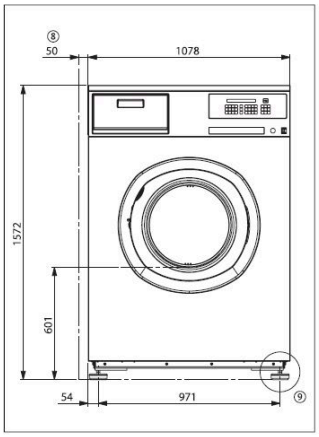

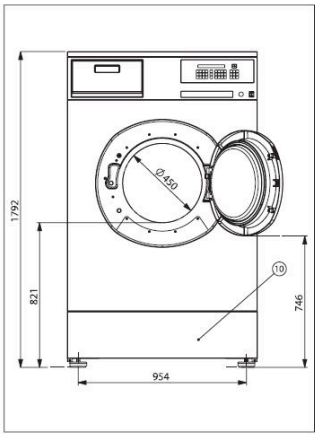

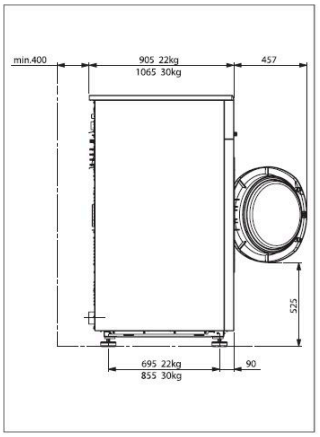

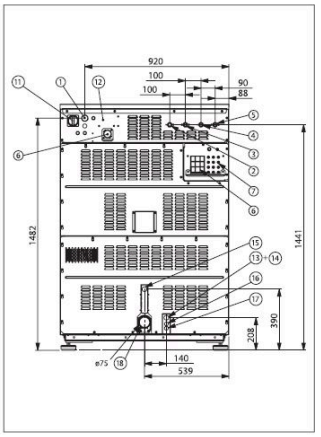

Dimensions	wmi 220	wmi 300
Largeur	1078 mm	1078 mm
Profondeur	905 mm	1065 mm
Hauteur	1572 mm	1572 mm

1 Raccordement électrique
2 Raccordement d'eau chaude ou froide dure
3–5 Eau froide dure ou douce
6 Débordement / Aération
7 Raccordement pour le produit de lessive liquide
8 Minimum
9 Pieds réglables
10 Socle (option/ trois variantes)
11 Interrupteur principal
12 Plaque signalétique
13 Vapeur indirecte, avance
14 Vapeur directe, recul
15 Vapeur directe
16 En cas de chauffage à la vapeur: air régulé (standard) eau régulée (option)
17 Eau régulée, recul
18 Tuyau d'écoulement